TECEloop

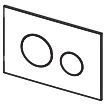

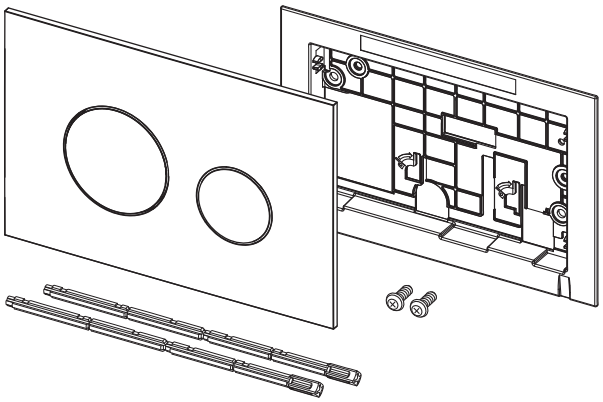

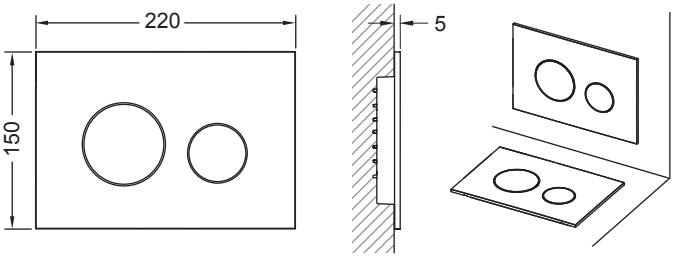

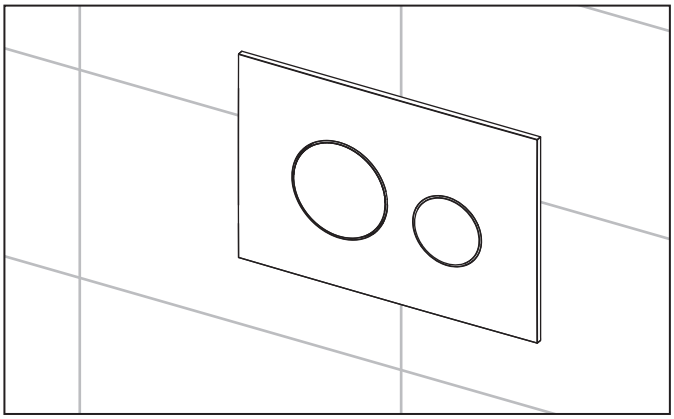

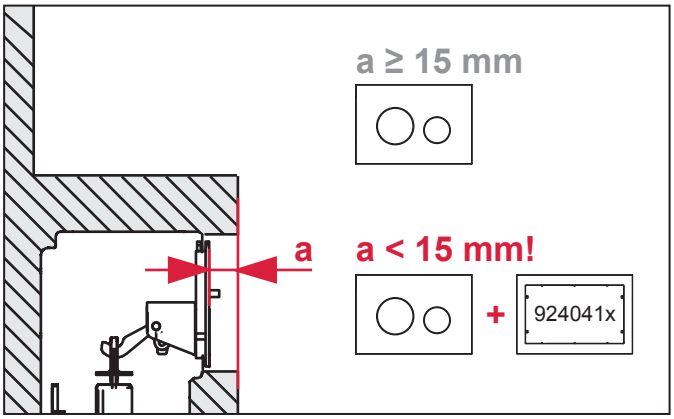

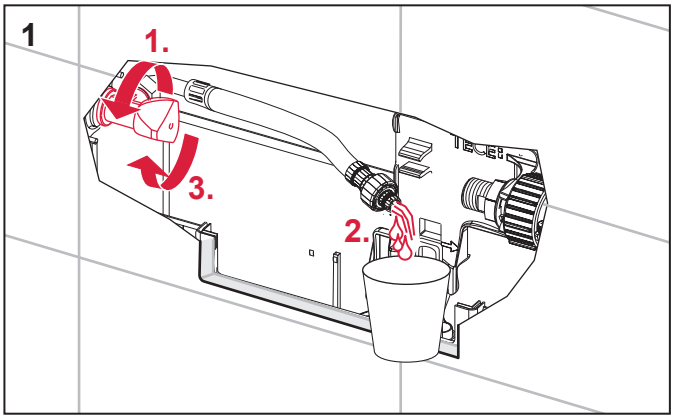

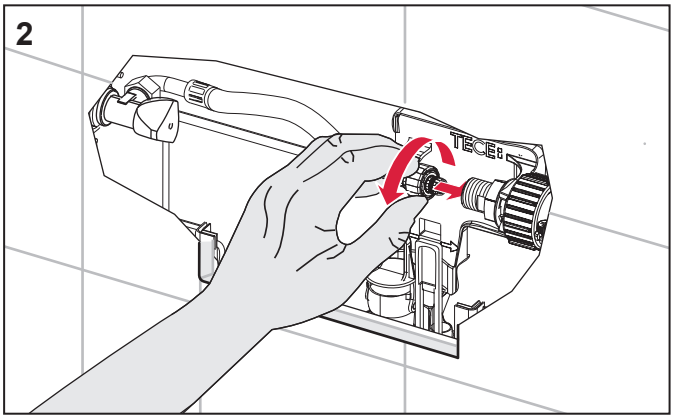

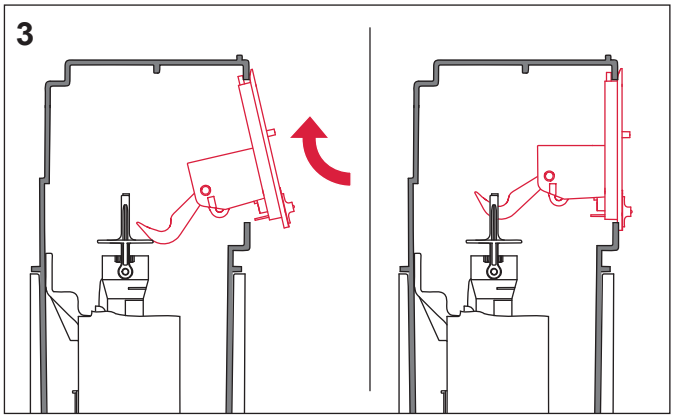

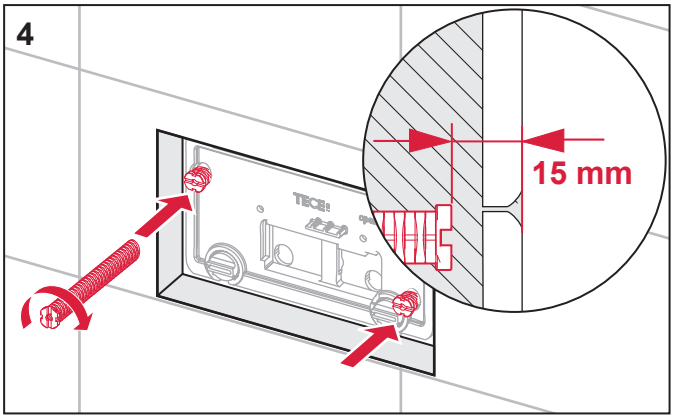

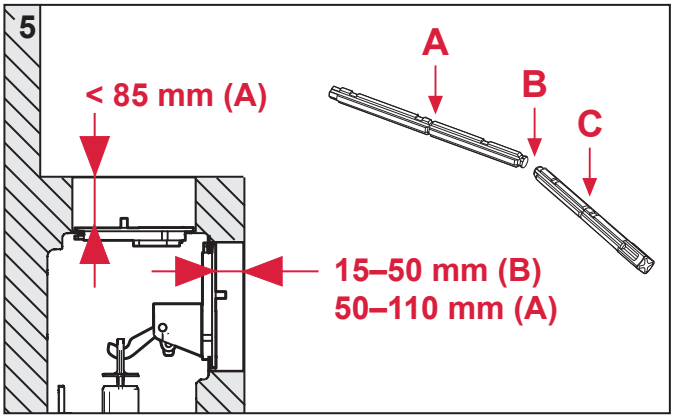

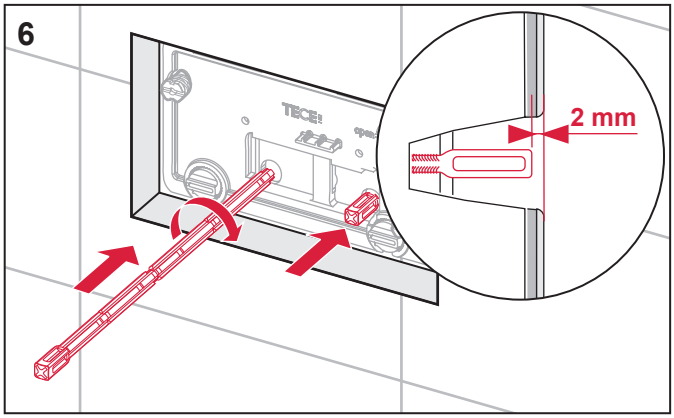

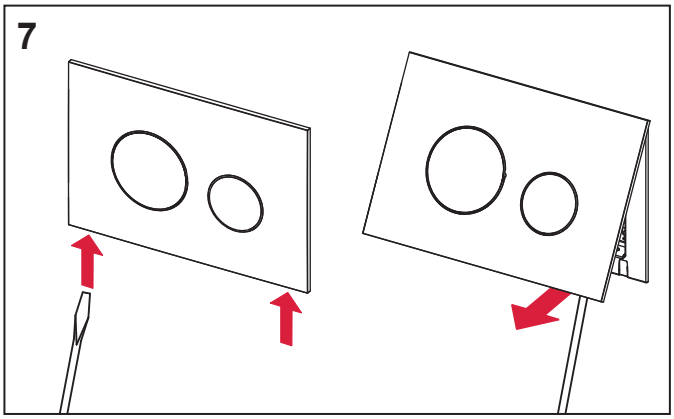

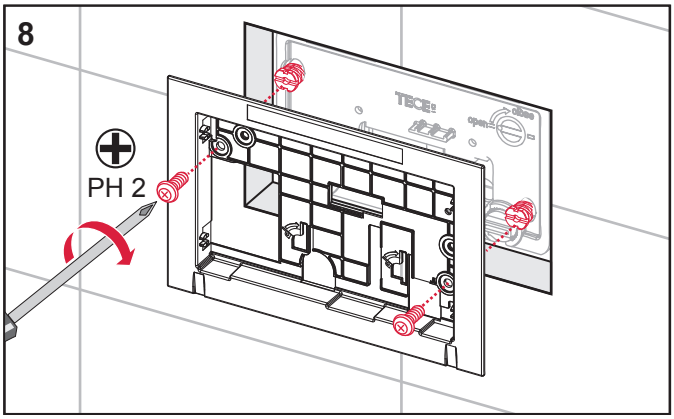

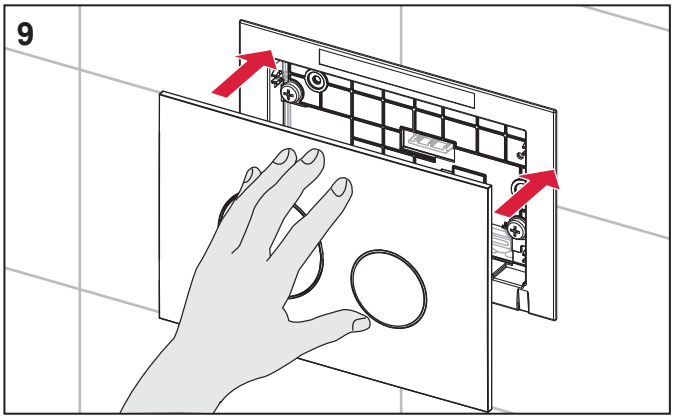

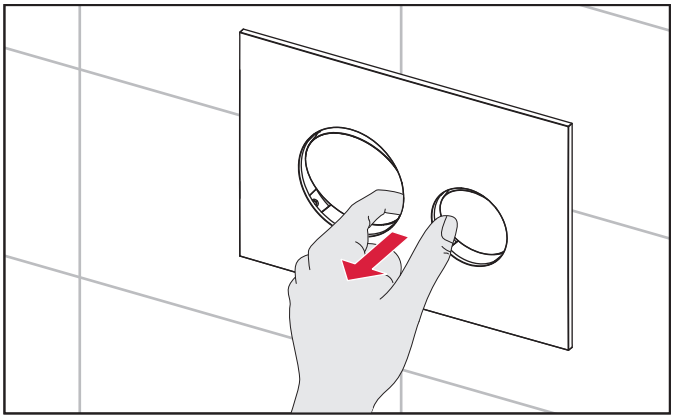

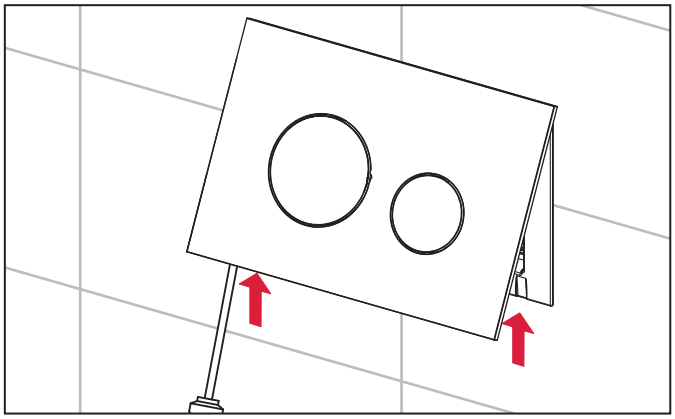

SP430 129 00 a